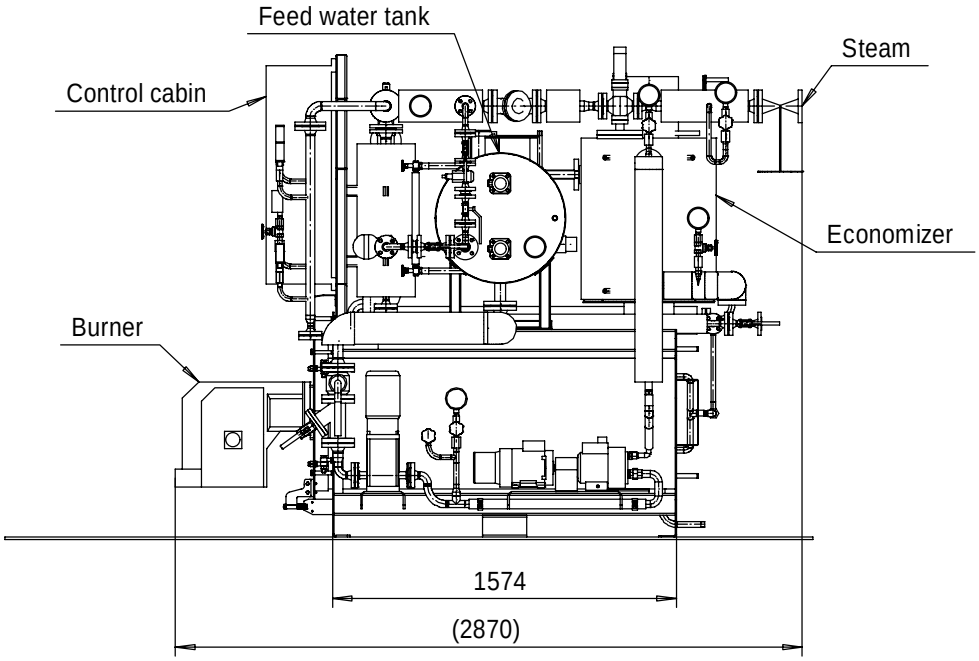

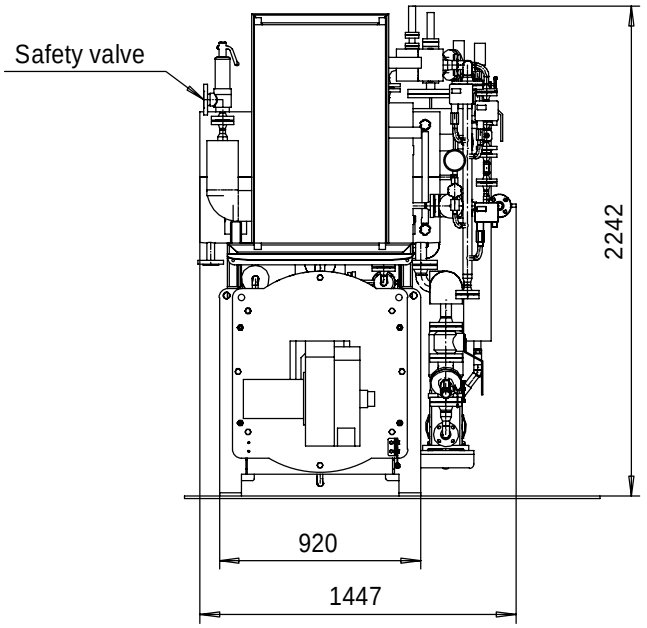

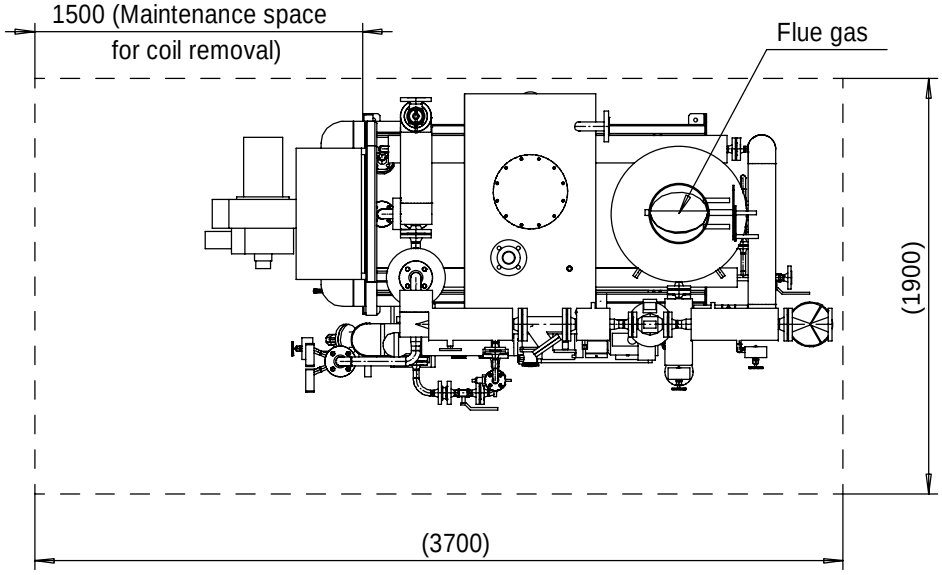

Merkki	Muutos	Pvm	Muutt.	Hyv

Osa	Piirustusnumero Tavaratunnus	Osan tai kokoonpanoryhmän kuvaus	Standardi tai luettelo	Muoto, malli Lajimerkki	Määrä	Laatu	Kpl

Yleistoleranssit	Mittakaava	Tuote	Steam 500 layout
Massa kg	1:25	Liittyy	
		Projekti tarjouskuvat	
Suunn 2017-12-04 JKa		STEAMRATOR OY 52300 Ristiina Finland	Ent. / Uusi
Tark.			32531
Hyv.			